ergoni
work in balance

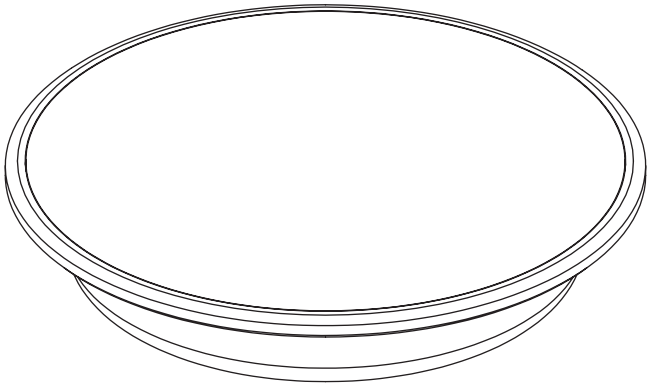

AUFBAUANLEITUNG

ERGONI WIRELESS CHARGER

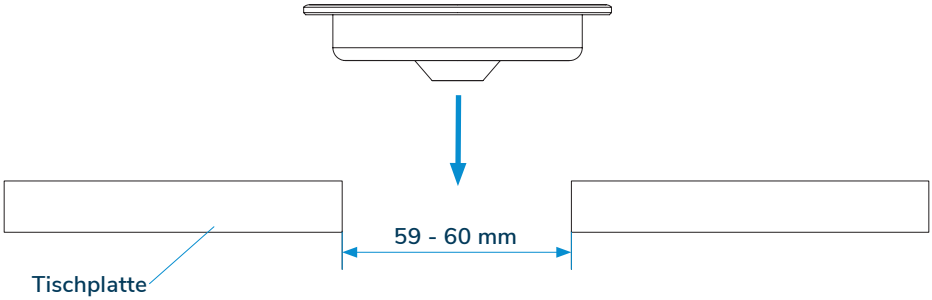

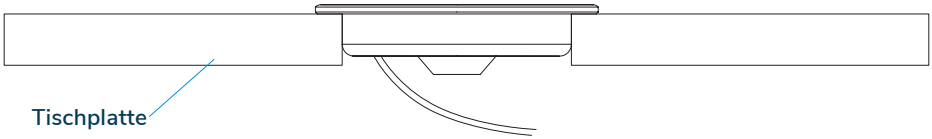

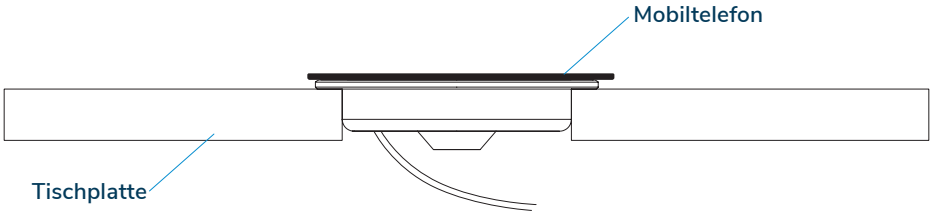

AUFBAU-BERATUNG?

Bei Fragen oder für eine ausführliche Beratung
kontaktieren Sie uns gerne direkt unter:

0177 / 4452 184 oder **07633 / 920 4141** | **info@ergoni.de**

ergoni.de