ergoni
work in balance

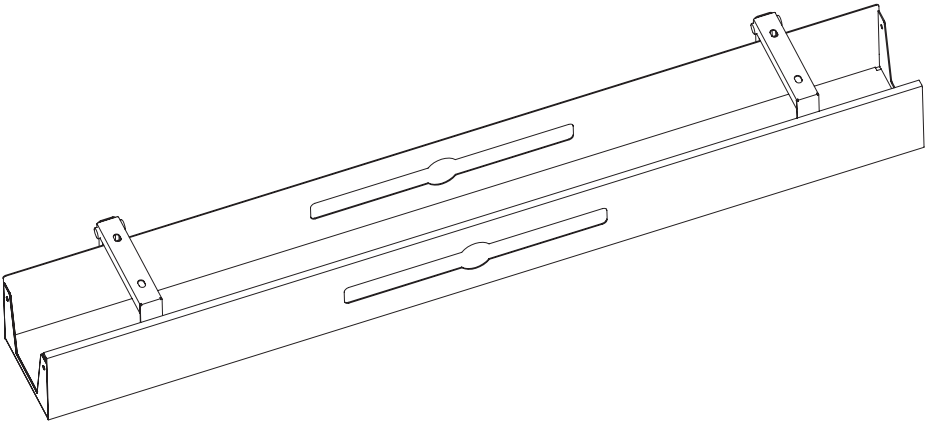

AUFBAUANLEITUNG

ERGONI KABELWANNE KLAPPBAR

BAUTEILE UND WERKZEUG

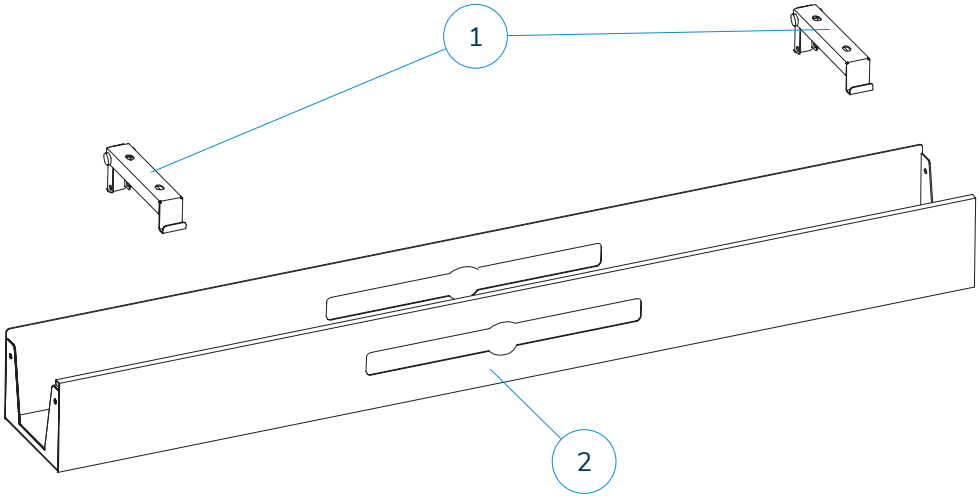

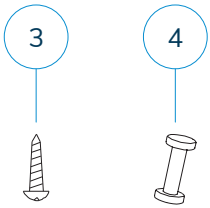

Nr.	Name	Stück
1	Halterung	2
2	Kabelwanne	1
3	ST4.8*19 Schrauben	4
4	M5*20 Schrauben	2

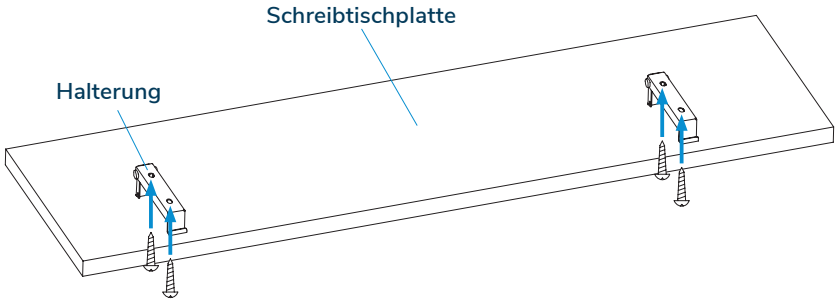

ST4.8*19 Schrauben 4 Stück

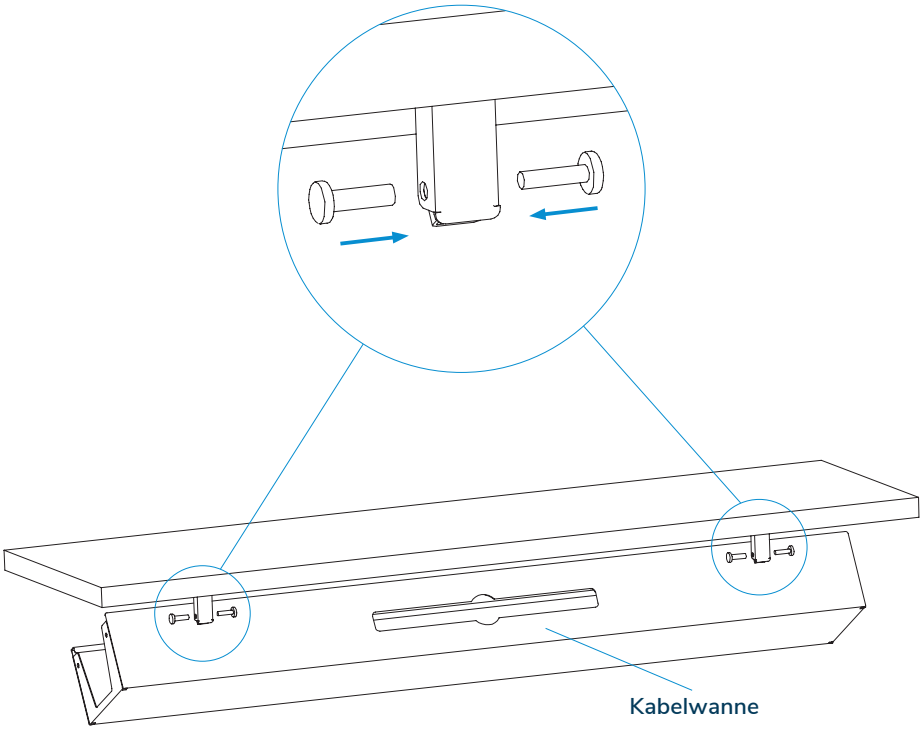

M5*20 Schrauben 2 Stück

ergoni
work in balance

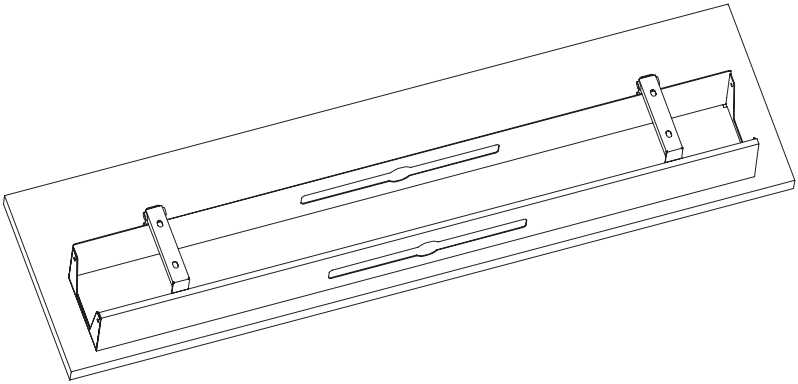

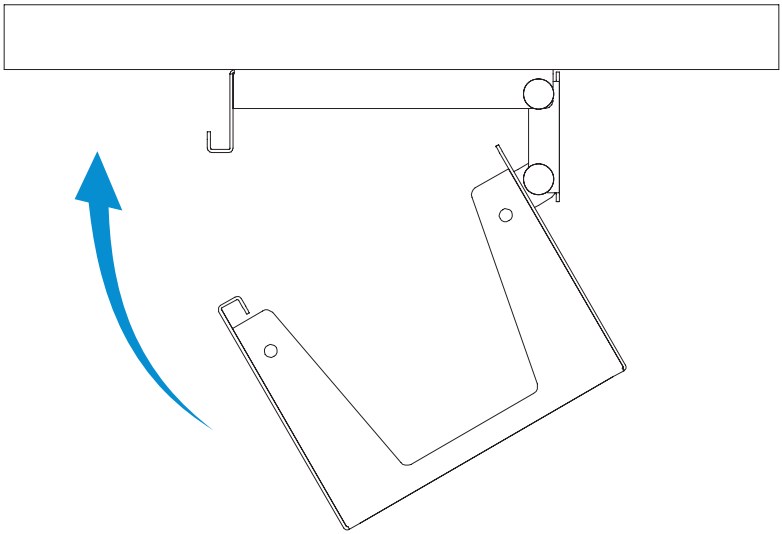

AUFBAU-BERATUNG?

Bei Fragen oder für eine ausführliche Beratung
kontaktieren Sie uns gerne direkt unter:

07627 5559 987 oder **0157 / 30816 987** | **info@ergoni.de**

ergoni.de