PRO

6 JAHRE GARANTIE

HÖCHENVERSTELLBEREICH
62,5 –127,5 cm

BREITENVERSTELLBEREICH (optional erweiterbar)
107,5 –180 cm (auf 200 cm)

IDEALE TISCHPLATTENBREITE
110 –200 cm

IDEALE TISCHPLATTENTIEFE
60 –100 cm

DYNAMISCHE NUTZLAST
120 kg

ANZAHL MOTOREN
2 leise Motoren

GERÄUSCHPEGEL MOTOR
max. 45 db

HEBEGESCHWINDIGKEIT
40 mm pro Sekunde

ANTIKOLLISION
Ja

ELEKTRISCHE EINGANGSLEISTUNG
110-230 V

ANZAHL PAKT
1 Paket

MAßE PAKET
105 x 31 x 19 cm

GEWICHT PAKET
31,5 kg

LIEFERUMFANG
Holzschrauben, Kabelbefestigungen, verstellbare Nivelliergleiter

FARBAUSWAHL

weiß-matt
RAL 9010

grau-aluminium
RAL 9006

schwarz-matt
RAL 9005

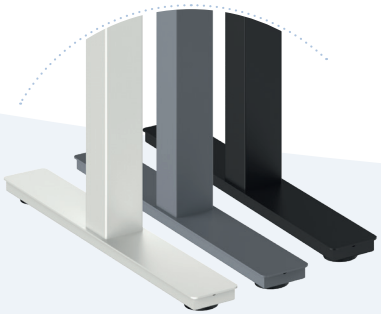

ergoni
work in balance

PRO

6 JAHRE GARANTIE

TECHNISCHE ZEICHNUNG

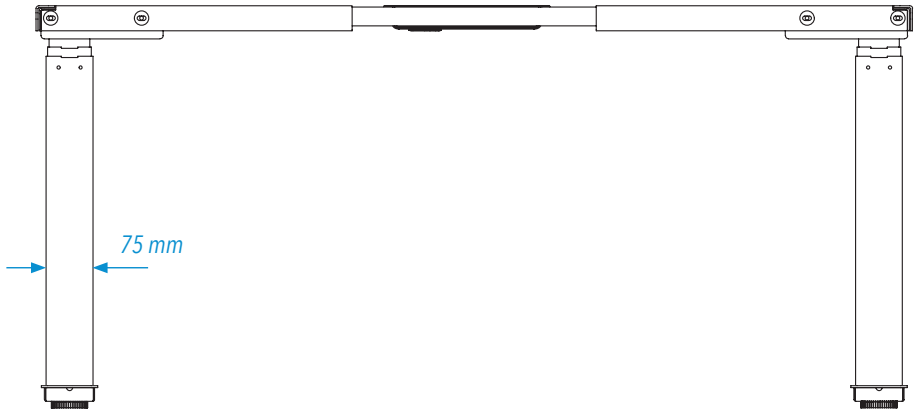

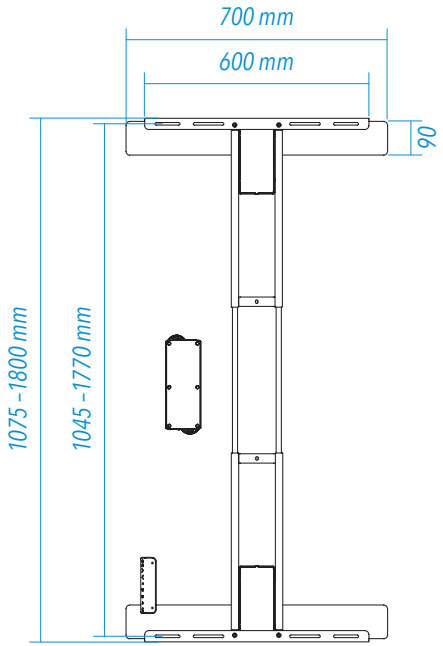

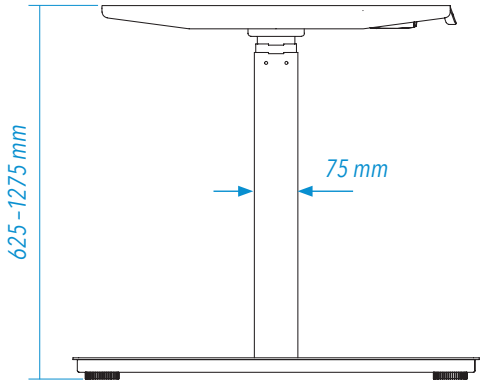

ergoni
work in balance

PRO

Mehr zum PRODUKT

HANDSCHALTUNG

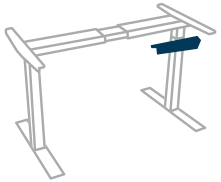

C1

C3*

PLATTENTRÄGER

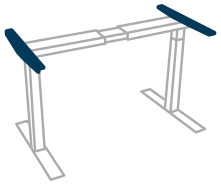

50 cm*

60 cm

TISCHFÜSSE

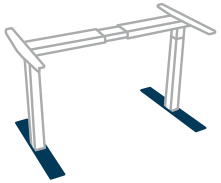

90 cm*

70 cm

50 cm*

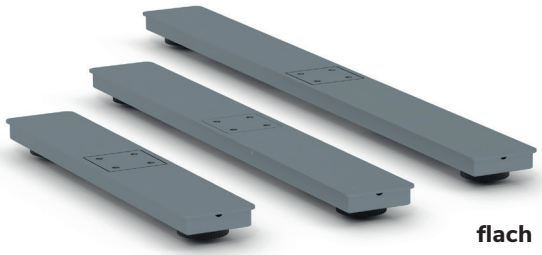

flach

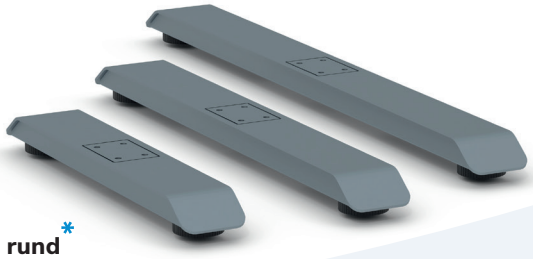

rund*

* Gegen Aufpreis möglich.

ergoni.de

ERGONOMIE-BERATUNG

Bei Fragen oder für eine ausführliche Beratung kontaktieren Sie uns gerne direkt unter:

07627 5559 987 oder **0157 30816 987** per E-Mail **info@ergoni.de**

ergoni work in balance