ergoni
work in balance

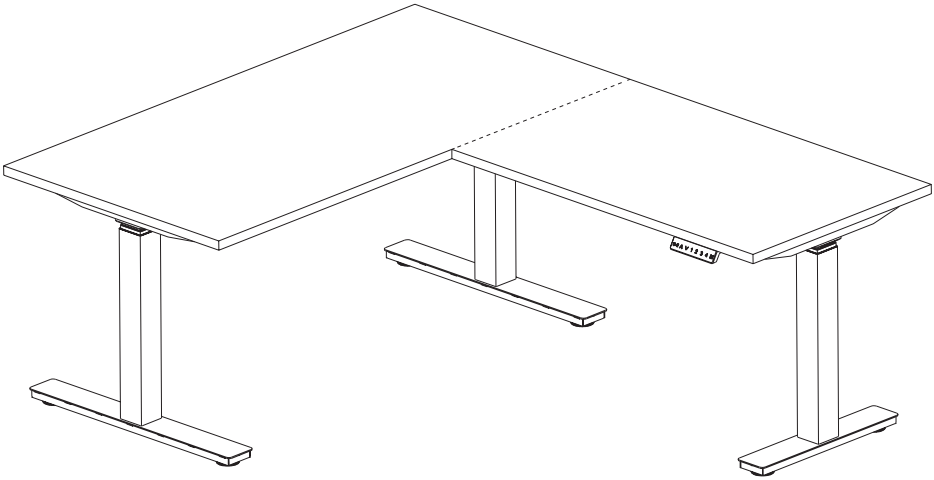

AUFBAUANLEITUNG

ERGONI ECK 90°

BAUTEILE UND WERKZEUG

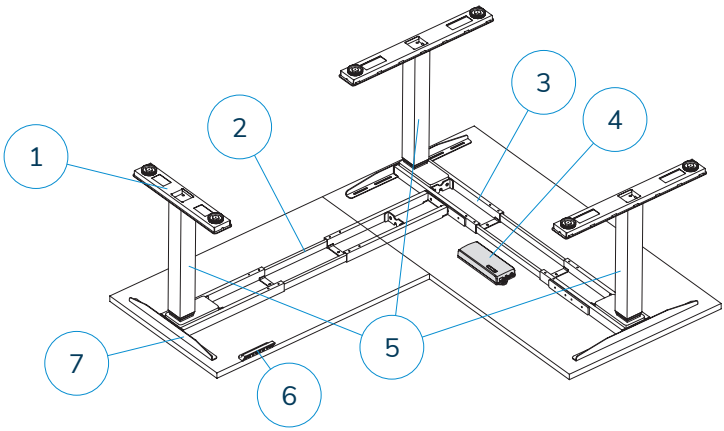

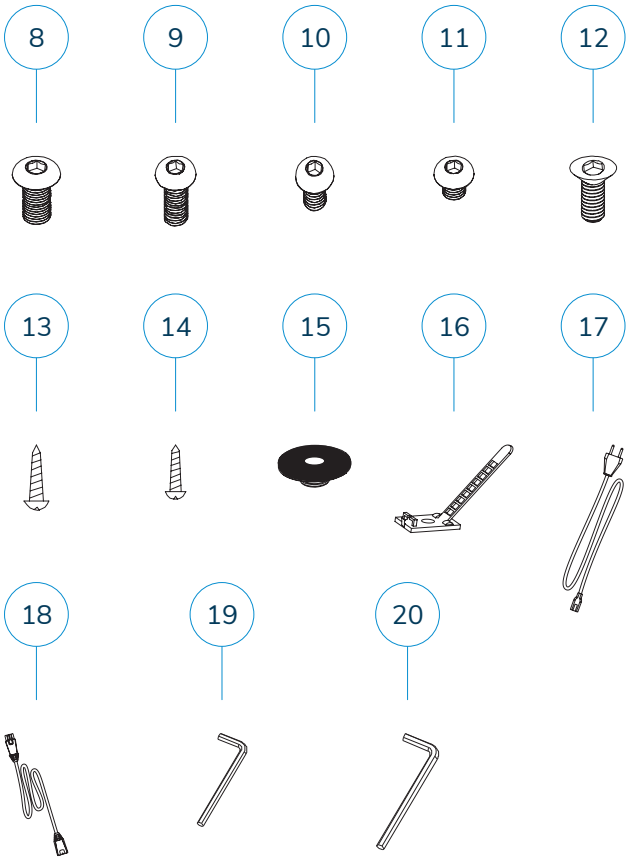

Nr.	Name	Stück
1	Tischfüße	3
2	Querstrebe 1	1
3	Querstrebe 2	1
4	Kontrollbox	1
5	Beine	3
6	Handschaltung	1
7	Plattenträger	3
8	M8*16 Schrauben	12
9	M6*16 Schrauben	6
10	M6*10 Schrauben	8
11	M6*8 Schrauben	2
12	M6*12 Schrauben	12
13	ST4.8*19 Schrauben	18
14	ST3.5*19 Schrauben	7
15	Gummiauflage	16
16	Kabelbefestigungen	5
17	Netzkabel	1
18	50 cm Verlängerungskabel	1
19	4 mm Inbusschlüssel	1
20	5 mm Inbusschlüssel	1

ergoni
work in balance

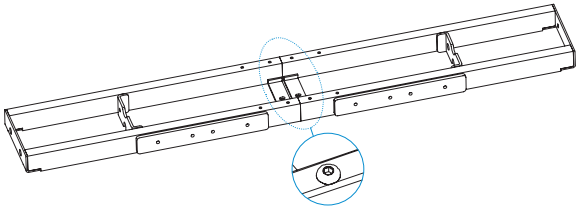

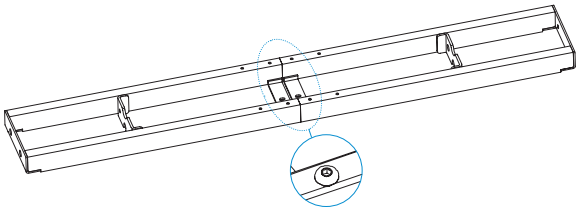

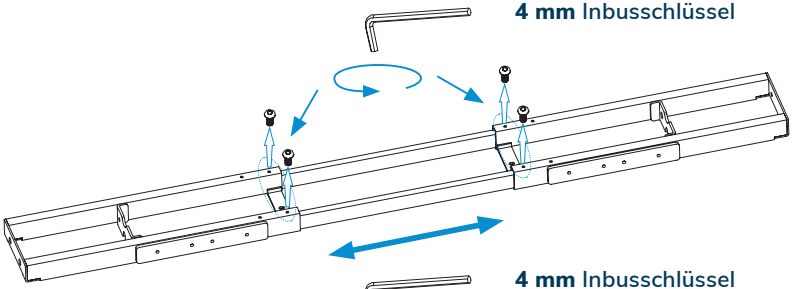
4 mm Inbusschlüssel

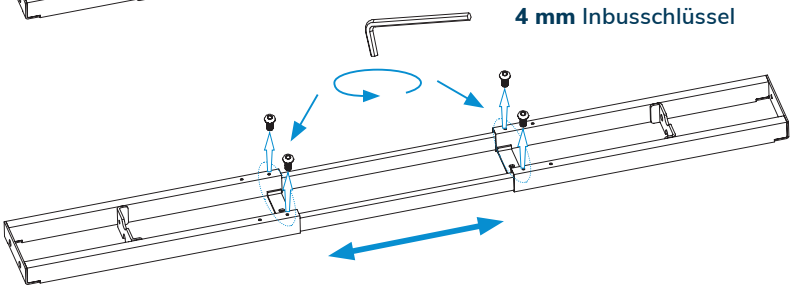
4 mm Inbusschlüssel

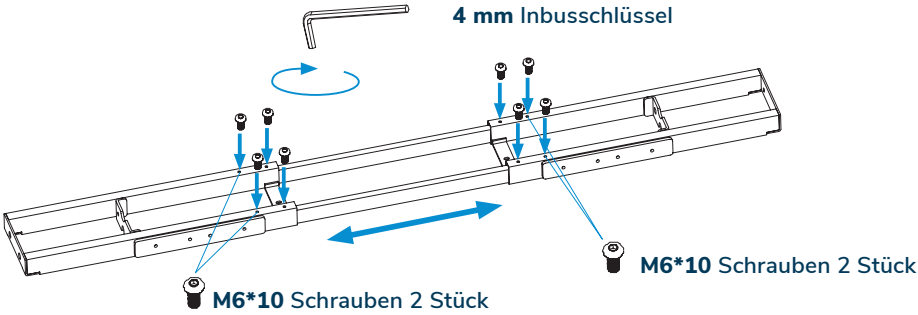

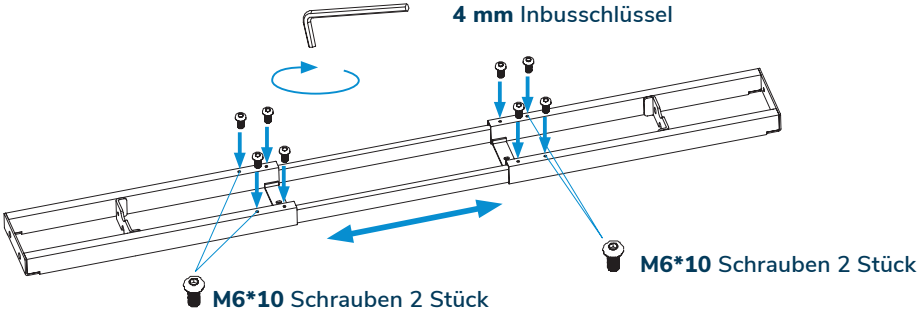

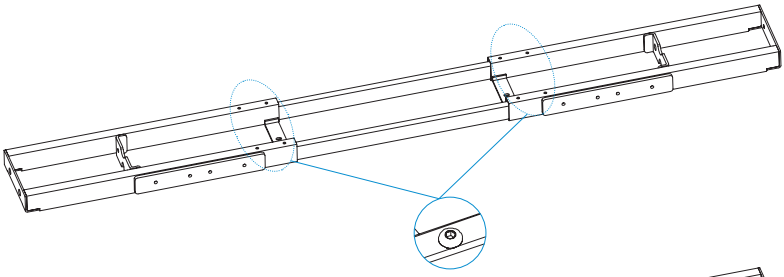

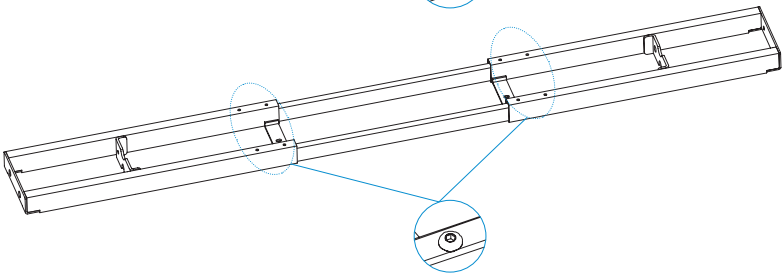

ergoni
work in balance

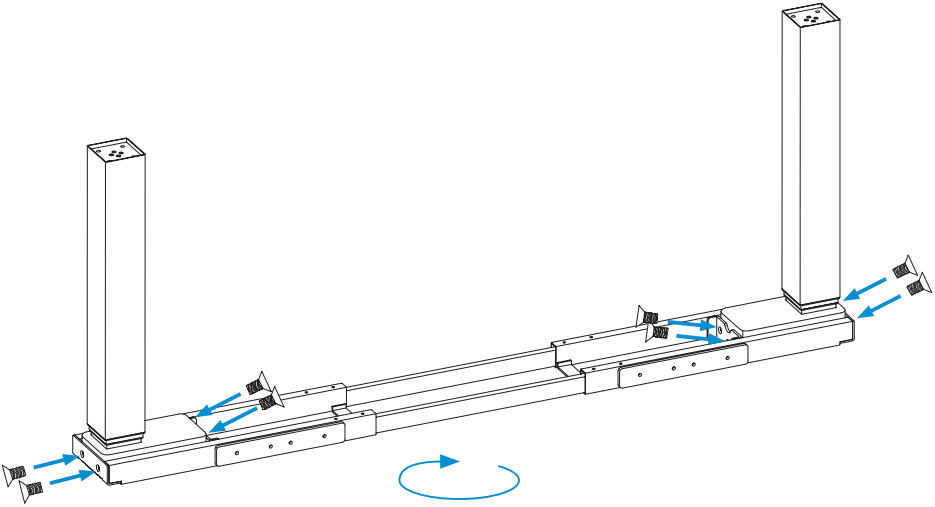

M6*12 Schrauben 8 Stück

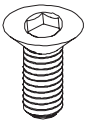

4 mm Inbusschlüssel

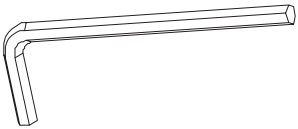

ergoni
work in balance

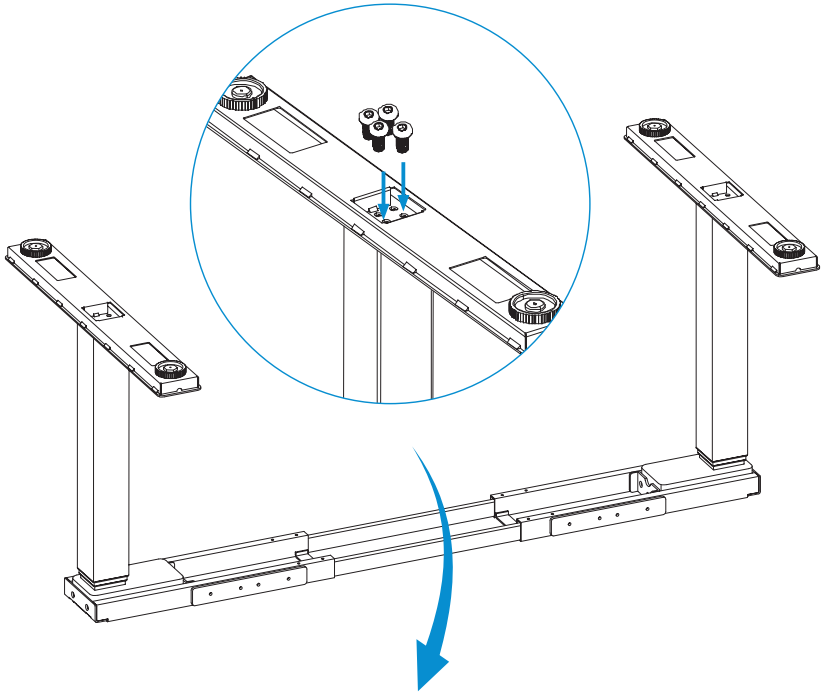

M8*16 Schrauben 8 Stück

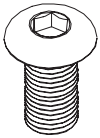

5 mm Inbusschlüssel

4 mm Inbusschlüssel

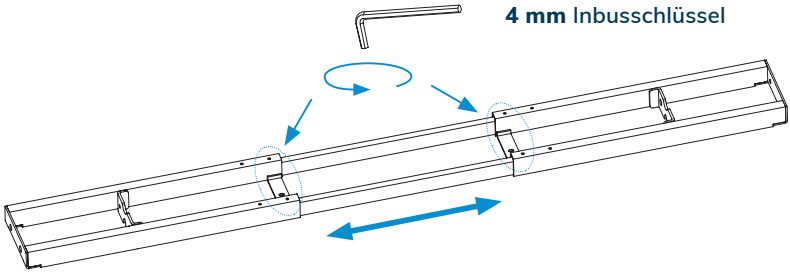

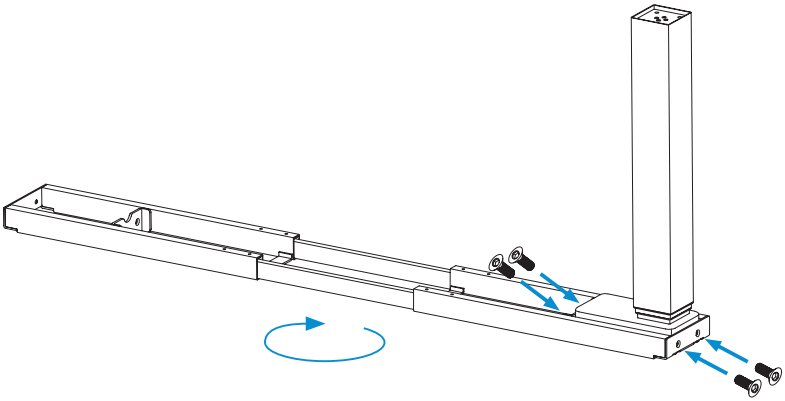

M6*12 Schrauben 4 Stück

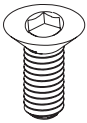

4 mm Inbusschlüssel

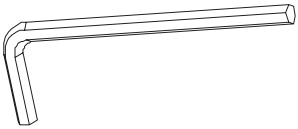

ergoni
work in balance

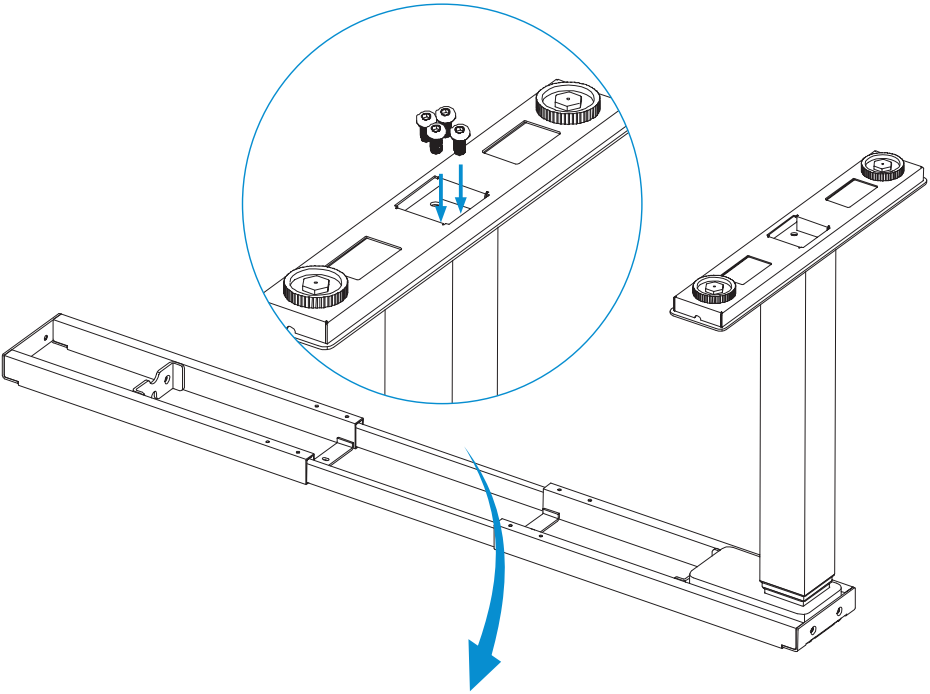

M8*16 Schrauben 4 Stück

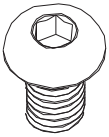

5 mm Inbusschlüssel

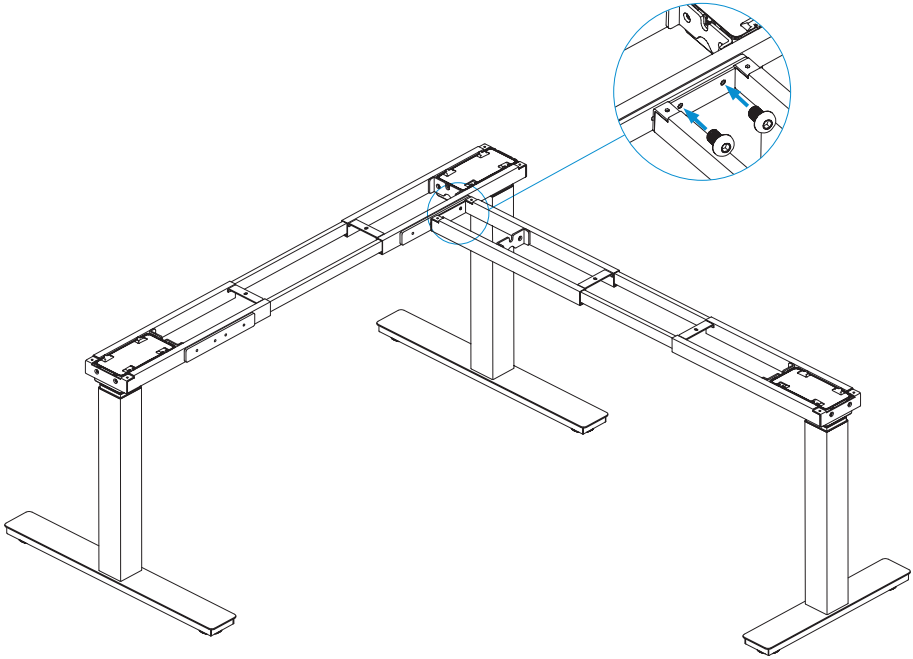

M6*8 Schrauben 2 Stück

4 mm Inbusschlüssel

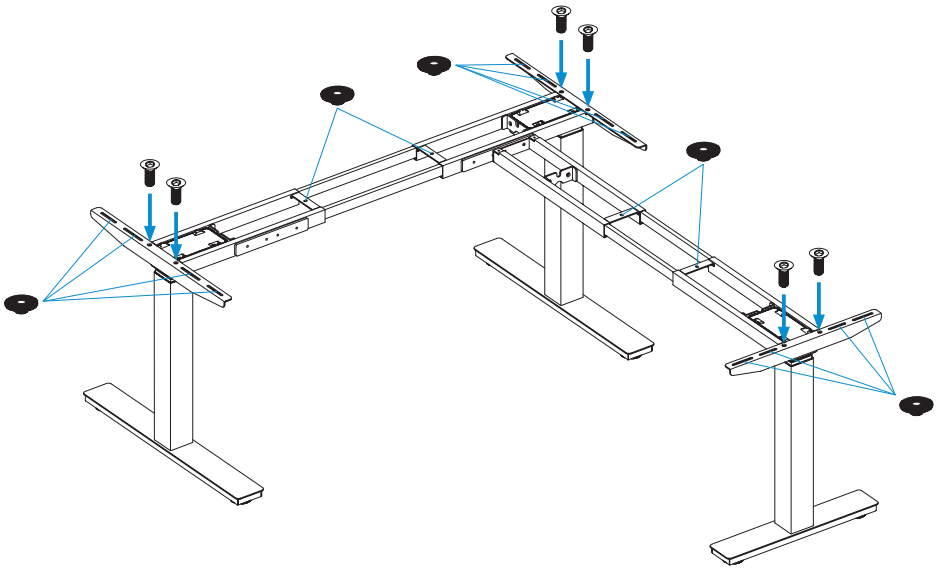

Gummiauflagen 16 Stück

M6*12 Schrauben 6 Stück

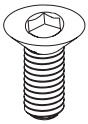

4 mm Inbusschlüssel

ergoni
work in balance

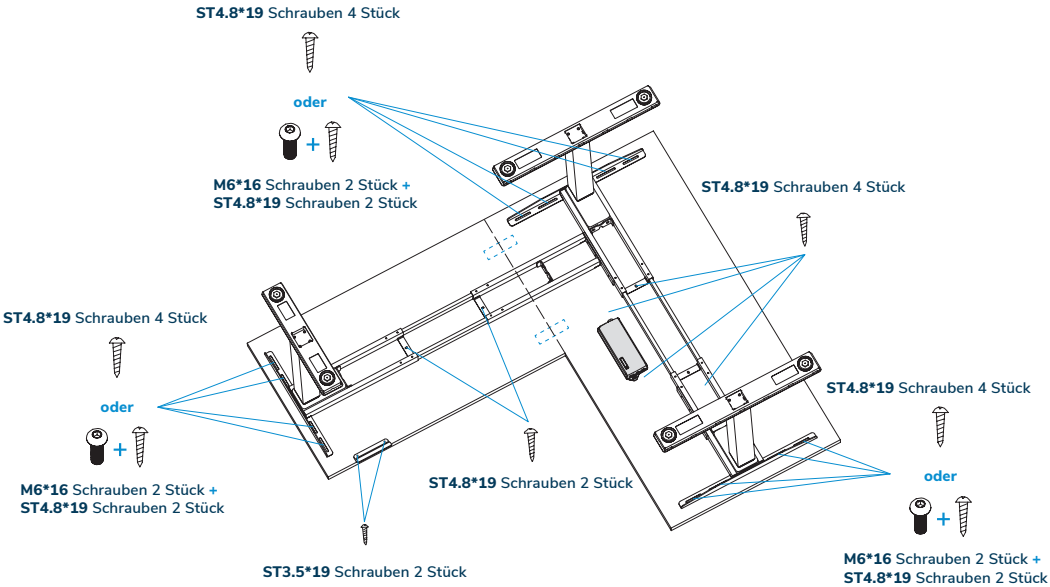

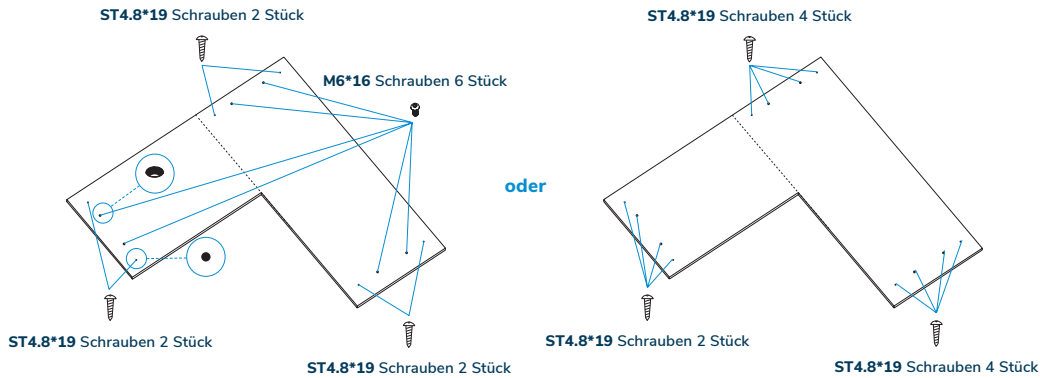

Verwenden Sie keine Schrauben ST4.8*19 für eine Tischplatte, die dünner ist als 20 mm

ergoni work in balance

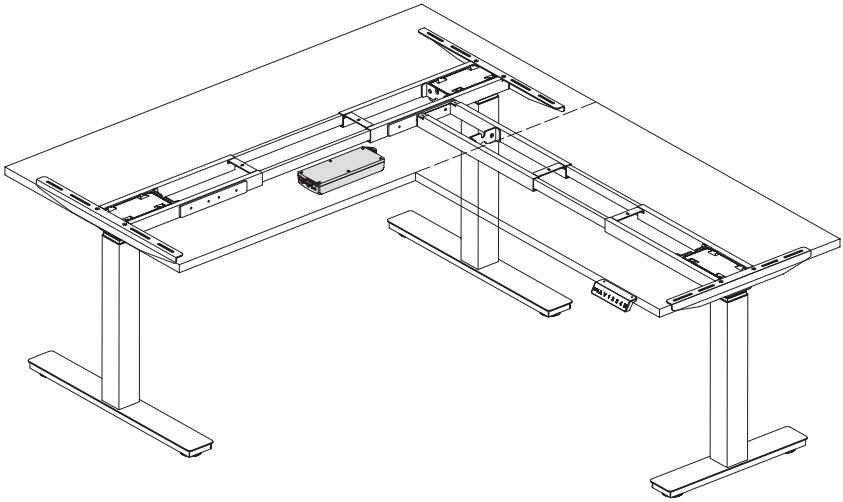

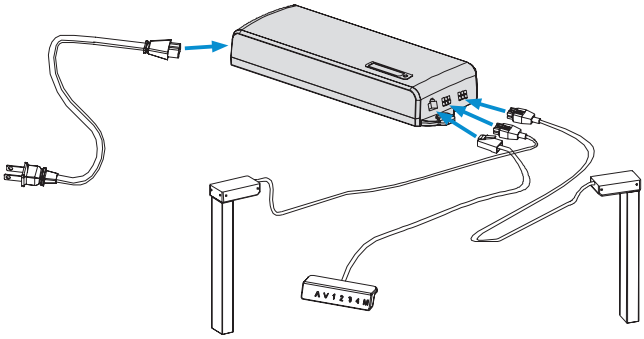

MAX.
150 KG

ST3.5*19 Schrauben 5 Stück

Kabelbefestigungen

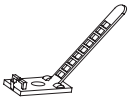

AUFBAU-BERATUNG?

Bei Fragen oder für eine ausführliche Beratung
kontaktieren Sie uns gerne direkt unter:

07627 5559 987 oder **0157 / 30816 987** | **info@ergoni.de**

ergoni.de