ergoni
work in balance

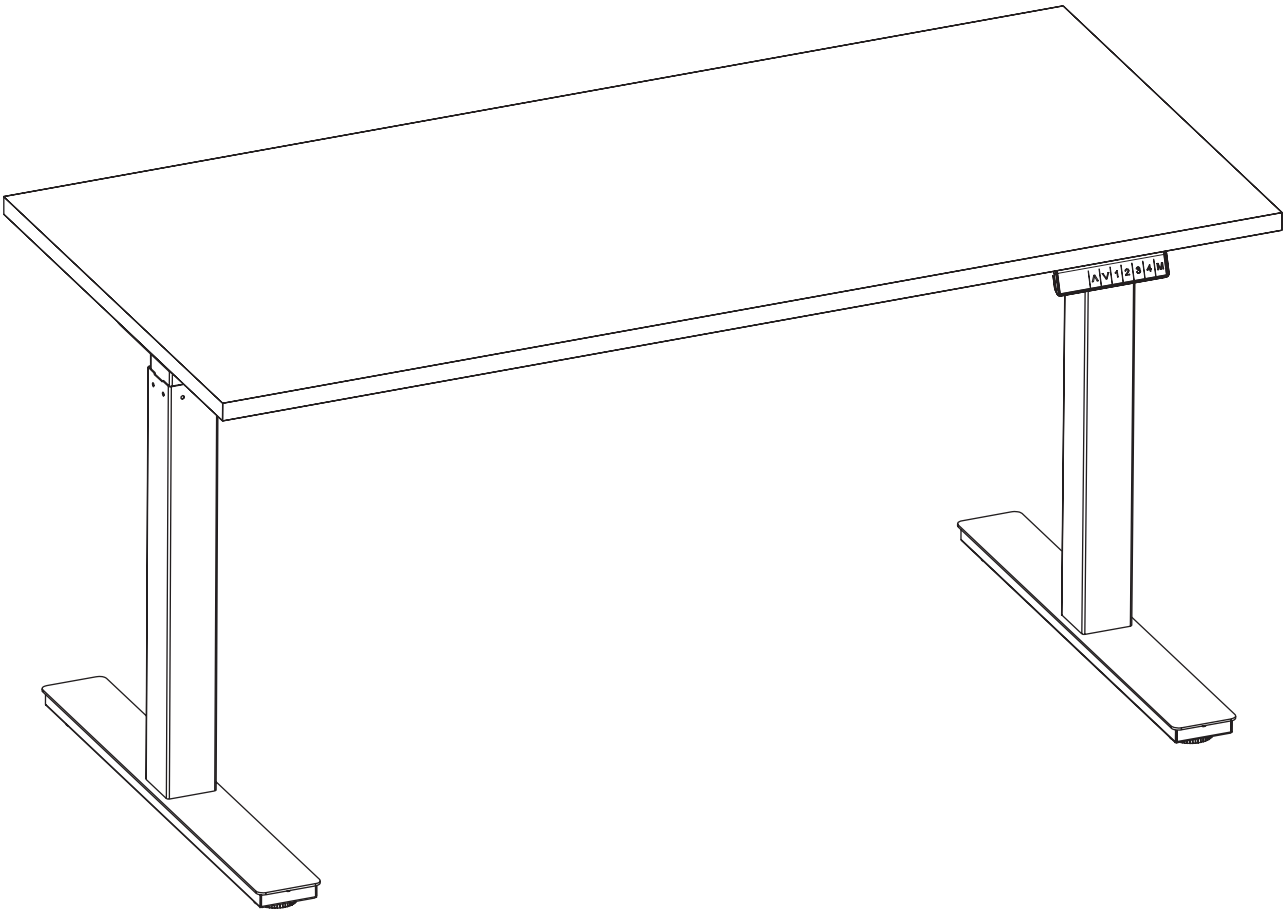

AUFBAUANLEITUNG

ERGONI PRO

BAUTEILE UND WERKZEUG

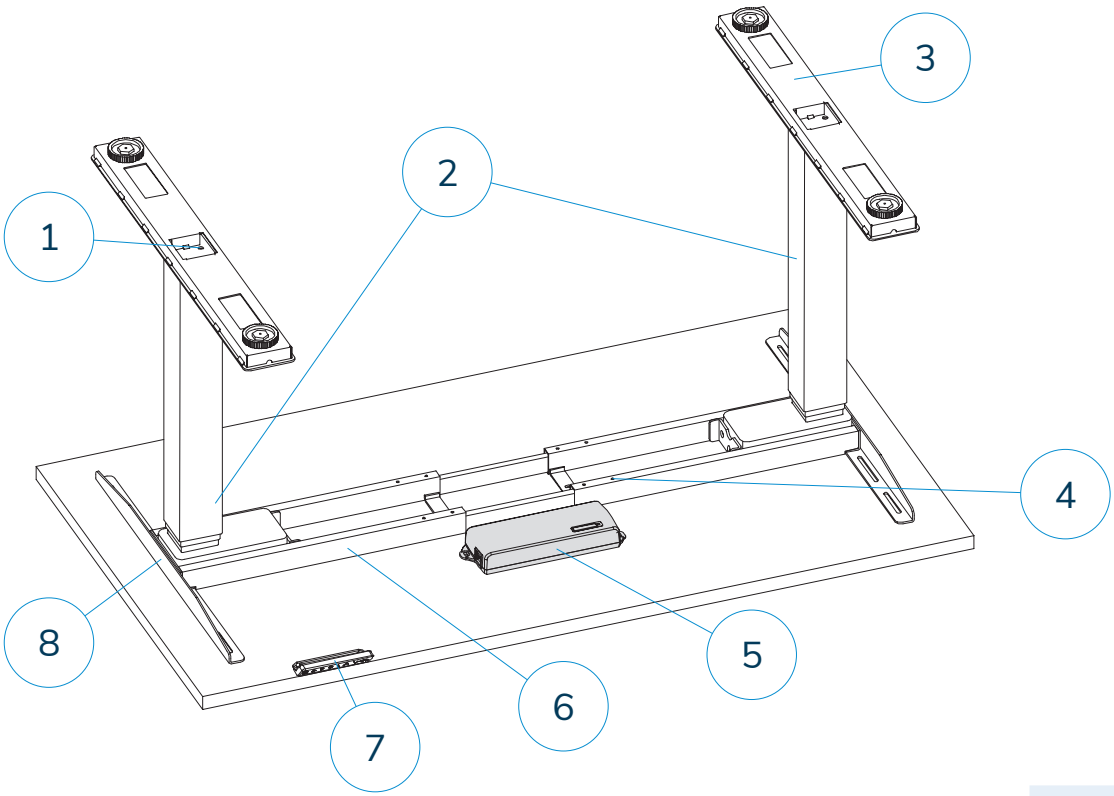

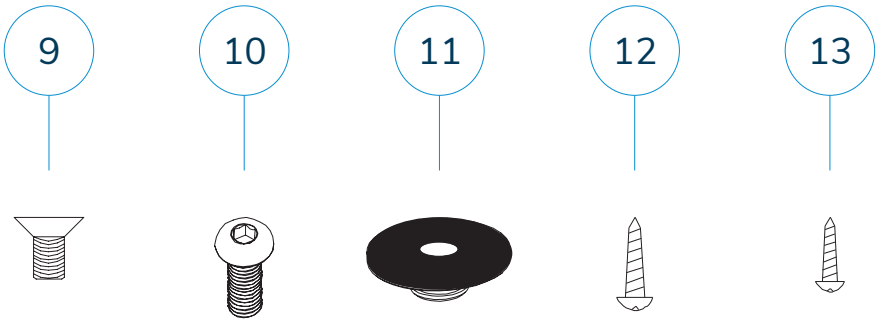

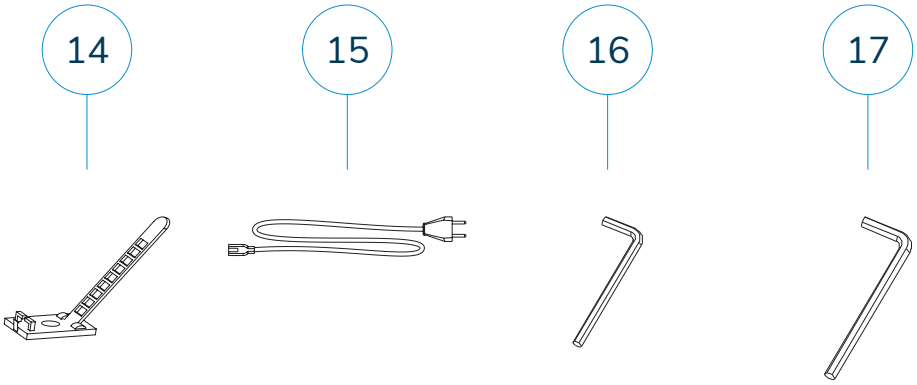

Nr.	Name	Stück
1	M8*16 Schrauben	8
2	Beine	2
3	Tischfüße	2
4	M6*10 Schrauben	4
5	Kontrollbox	1
6	Querstrebe	1
7	Handschaltung	1
8	Plattenträger	2
9	M6*12 Schrauben	12
10	M6*16 Schrauben	4
11	Gummiauflage	10
12	ST4.8*19 Schrauben	12
13	ST3.5*19 Schrauben	7
14	Kabelbefestigungen	5
15	Netzkabel	1
16	4 mm Inbusschlüssel	1
17	5 mm Inbusschlüssel	1

ergoni
work in balance

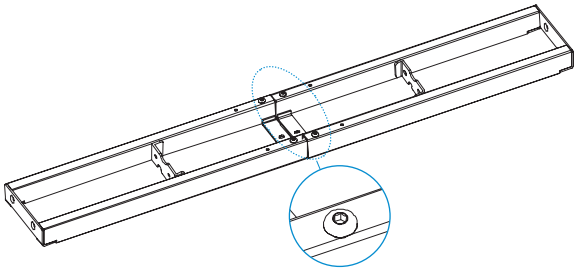

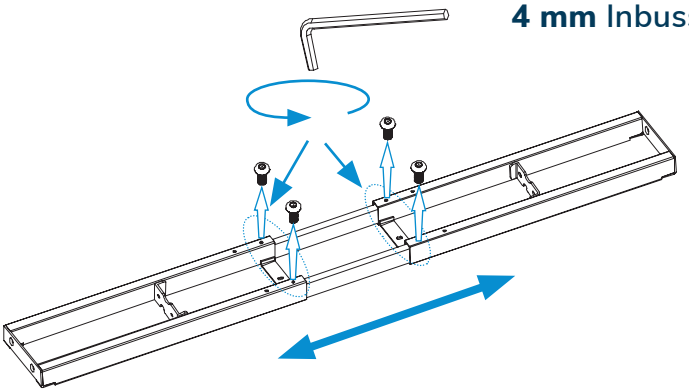

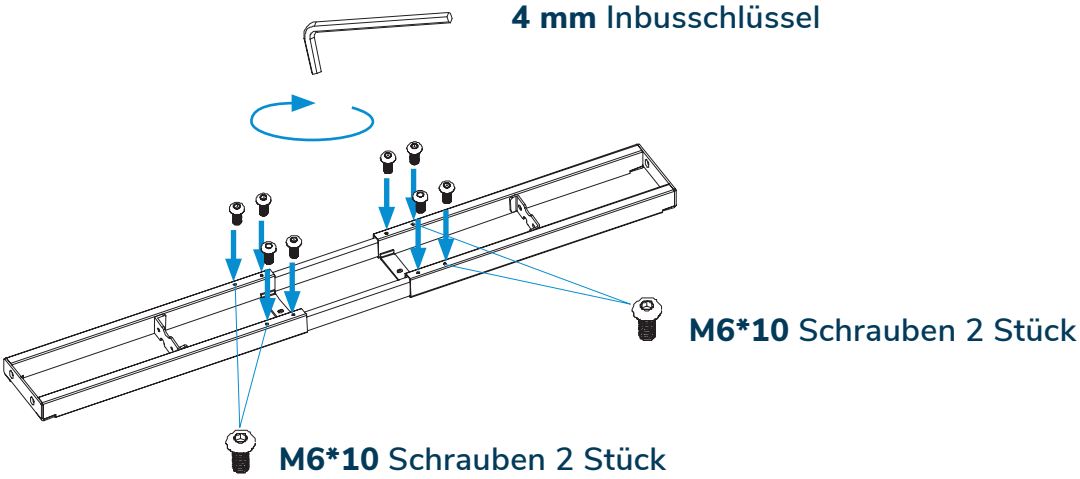

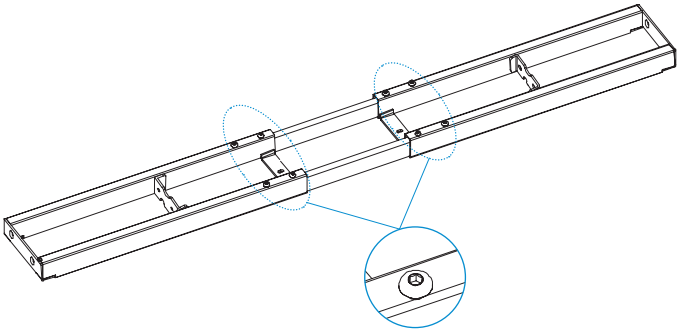

ergoni
work in balance

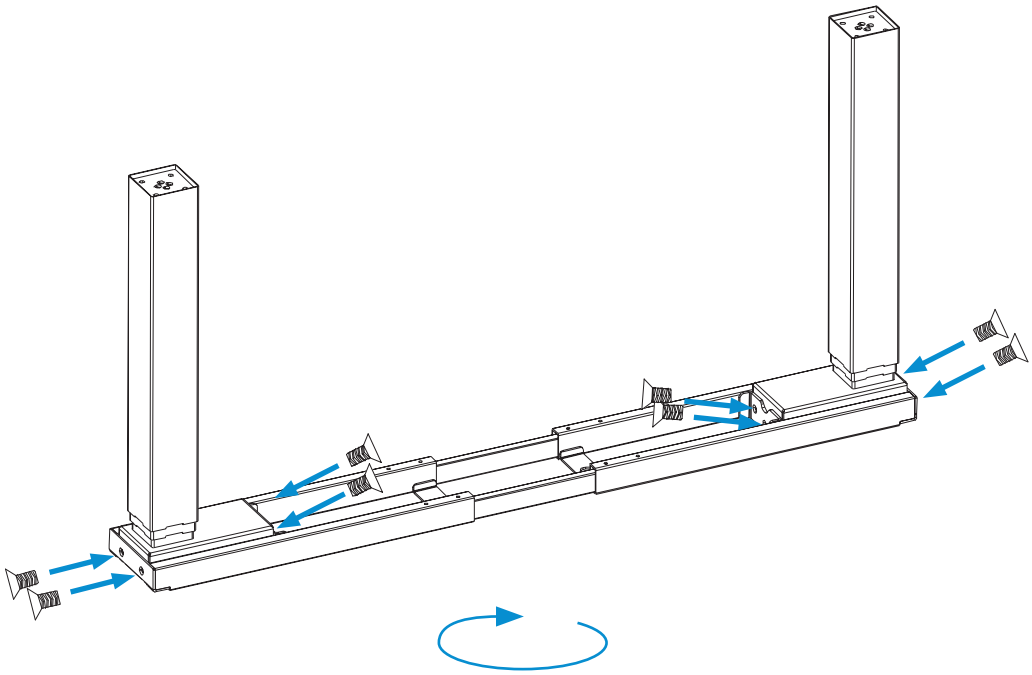

M6*12 Schrauben 8 Stück

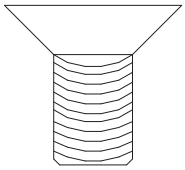

4 mm Inbusschlüssel

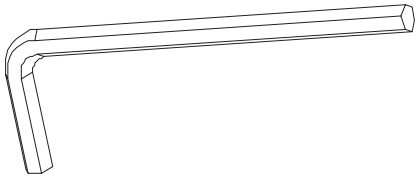

ergoni
work in balance

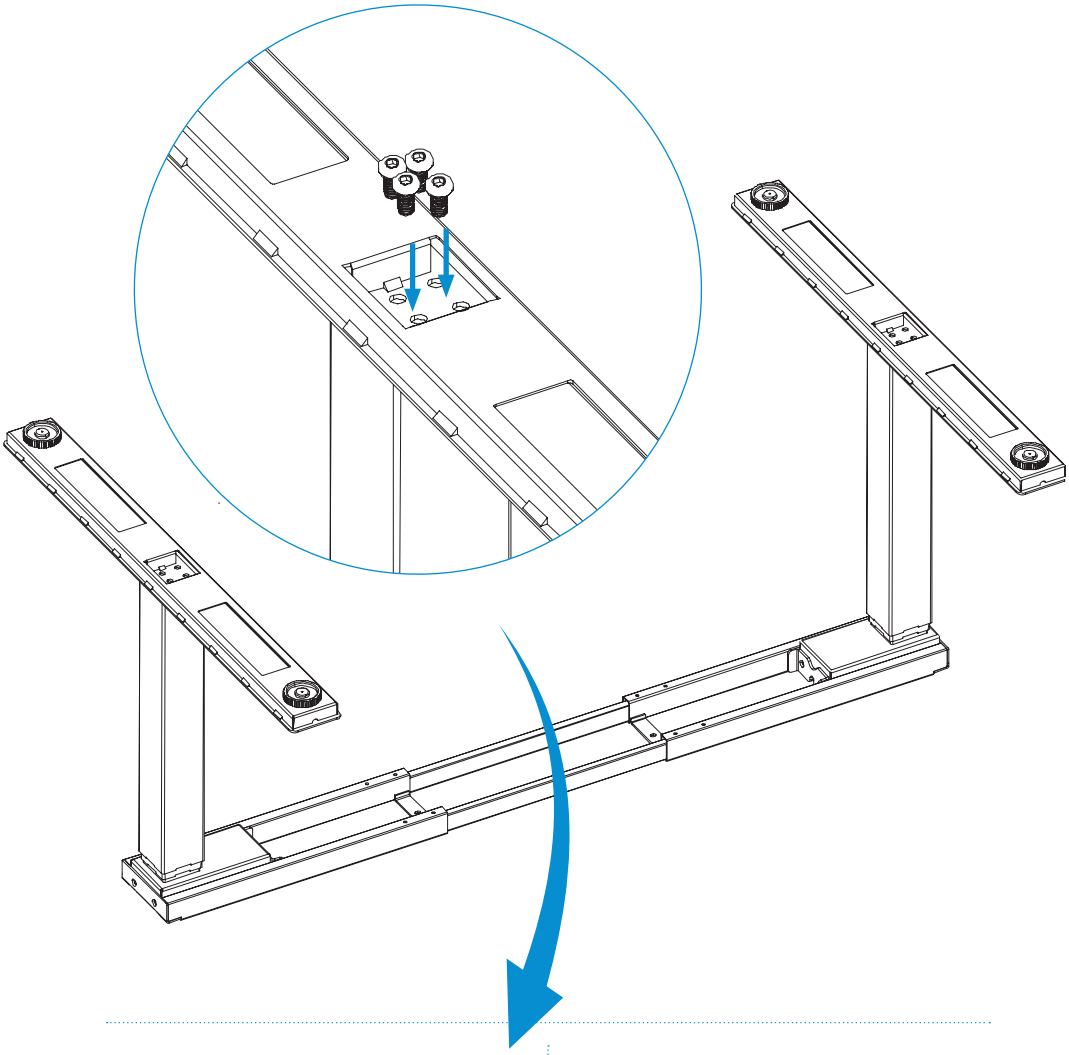

M8*16 Schrauben 8 Stück

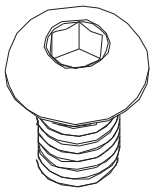

5 mm Inbusschlüssel

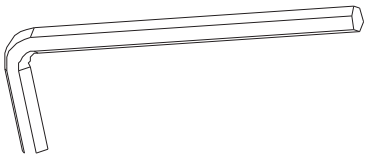

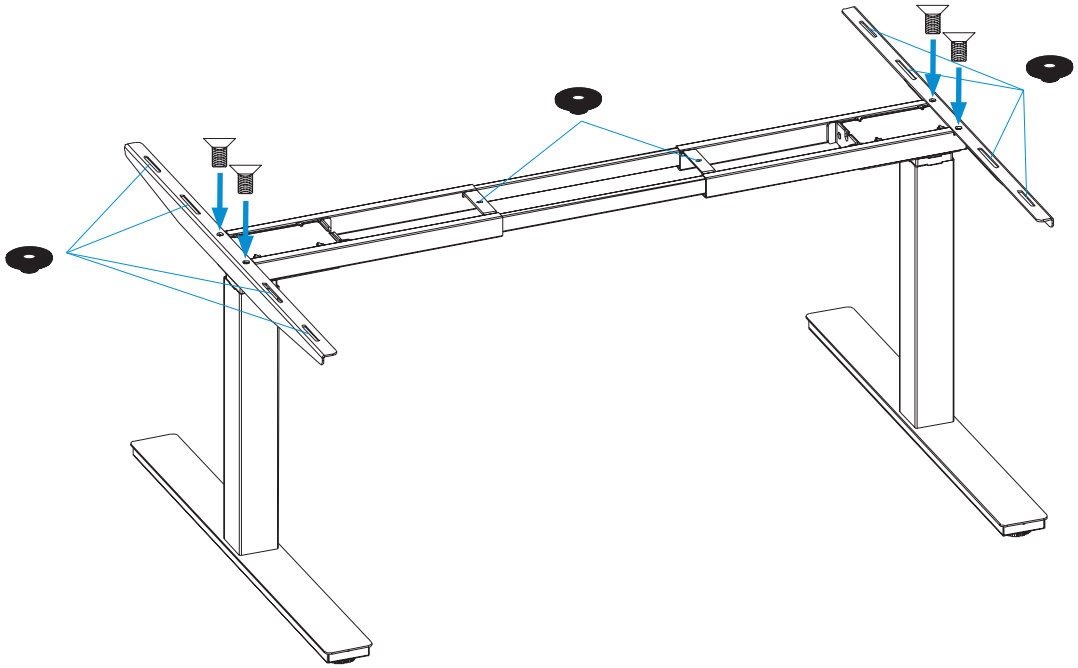

Gummiauflagen 10 Stück

M6*12 Schrauben 4 Stück

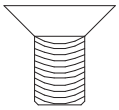

4 mm Inbusschlüssel

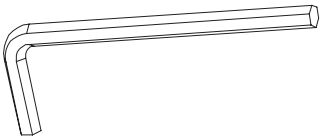

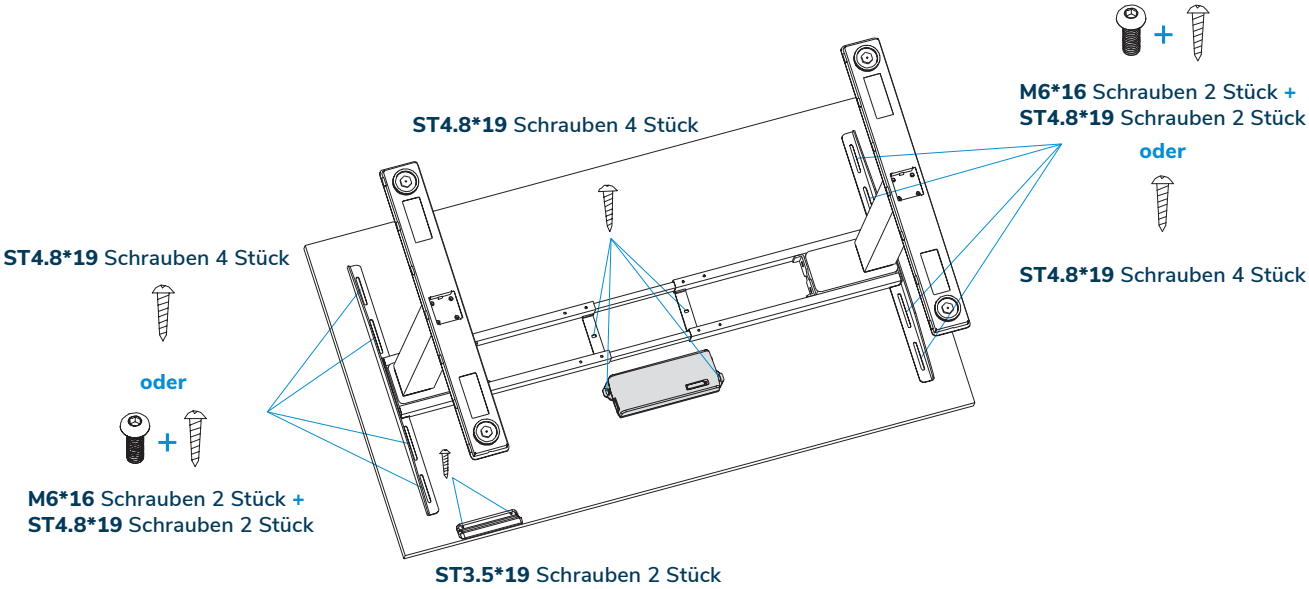

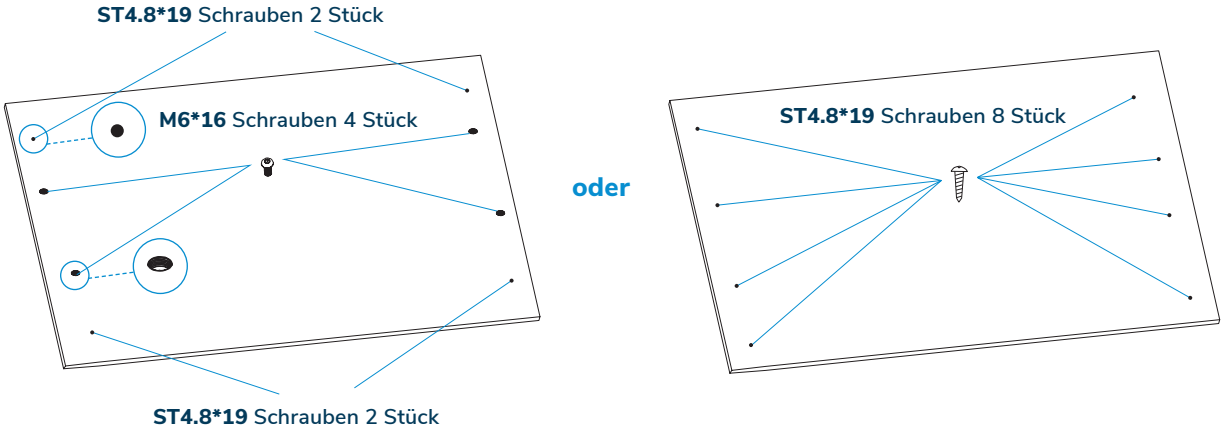

Verwenden Sie keine Schrauben ST4.8*19 für eine Tischplatte, die dünner ist als 20 mm

ergoni work in balance

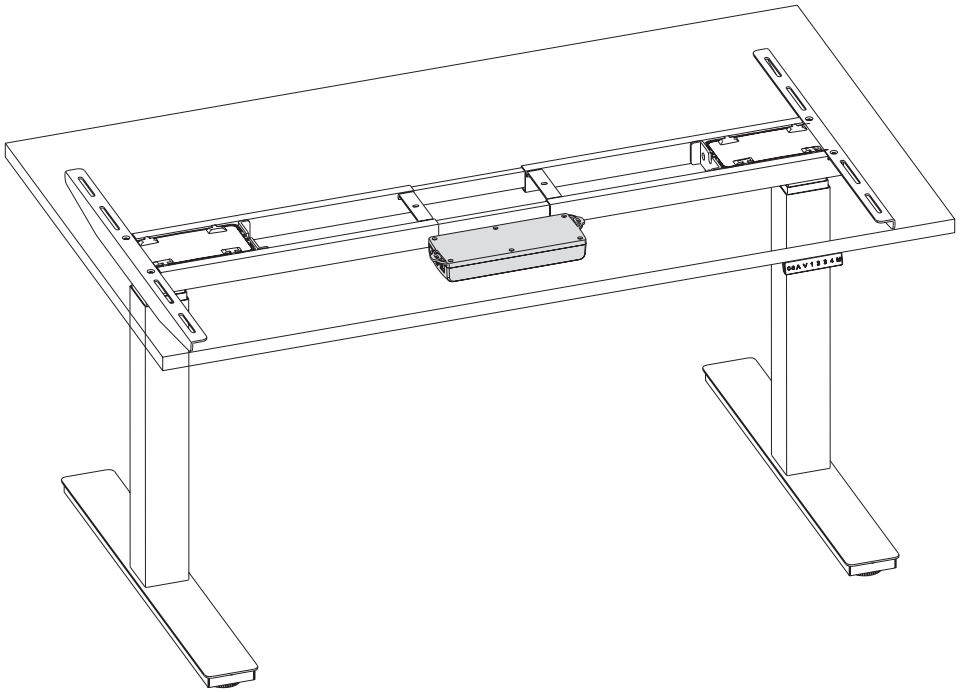

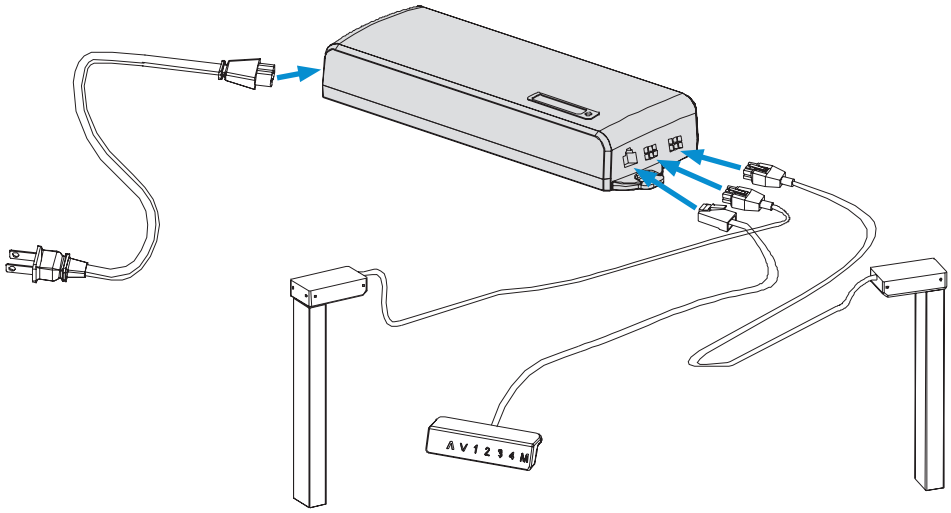

MAX.
120 KG

ST3.5*19 Schrauben 5 Stück

Kabelbefestigungen

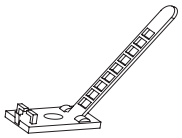

AUFBAU-BERATUNG?

Bei Fragen oder für eine ausführliche Beratung
kontaktieren Sie uns gerne direkt unter:

07627 5559 987 oder **0157 / 30816 987** | **info@ergoni.de**

ergoni.de