ECK 90

6 JAHRE GARANTIE

HÖCHENVERSTELLBEREICH
62,5 –127,5 cm

BREITENVERSTELLBEREICH (optional erweiterbar)
jeweils 108 –180 cm (auf 200 cm)

IDEALE TISCHPLATTENBREITE
je 110 –200 cm

IDEALE TISCHPLATTENTIEFE
je 60 –100 cm

DYNAMISCHE NUTZLAST
150 kg

ANZAHL MOTOREN
3 leise Motoren

GERÄUSCHPEGEL MOTOR
max. 50 db

HEBEGESCHWINDIGKEIT
40 mm pro Sekunde

ANTIKOLLISION
Ja

ELEKTRISCHE EINGANGSLEISTUNG
110-230 V

ANZAHL PAKTE
2 Pakete

MAßE PAKETE
84 x 38 x 15 cm / 111 x 20 x 25 cm

GEWICHT PAKETE
28 kg + 22 kg

LIEFERUMFANG
Holzschrauben, Kabelbefestigungen, verstellbare Nivelliergleiter

FARBAUSWAHL

weiß-matt **RAL 9010**
grau-aluminium **RAL 9006**
schwarz-matt **RAL 9005**

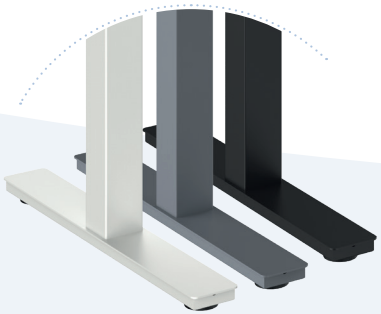

ergoni
work in balance

ECK 90

6 JAHRE GARANTIE

TECHNISCHE ZEICHNUNG

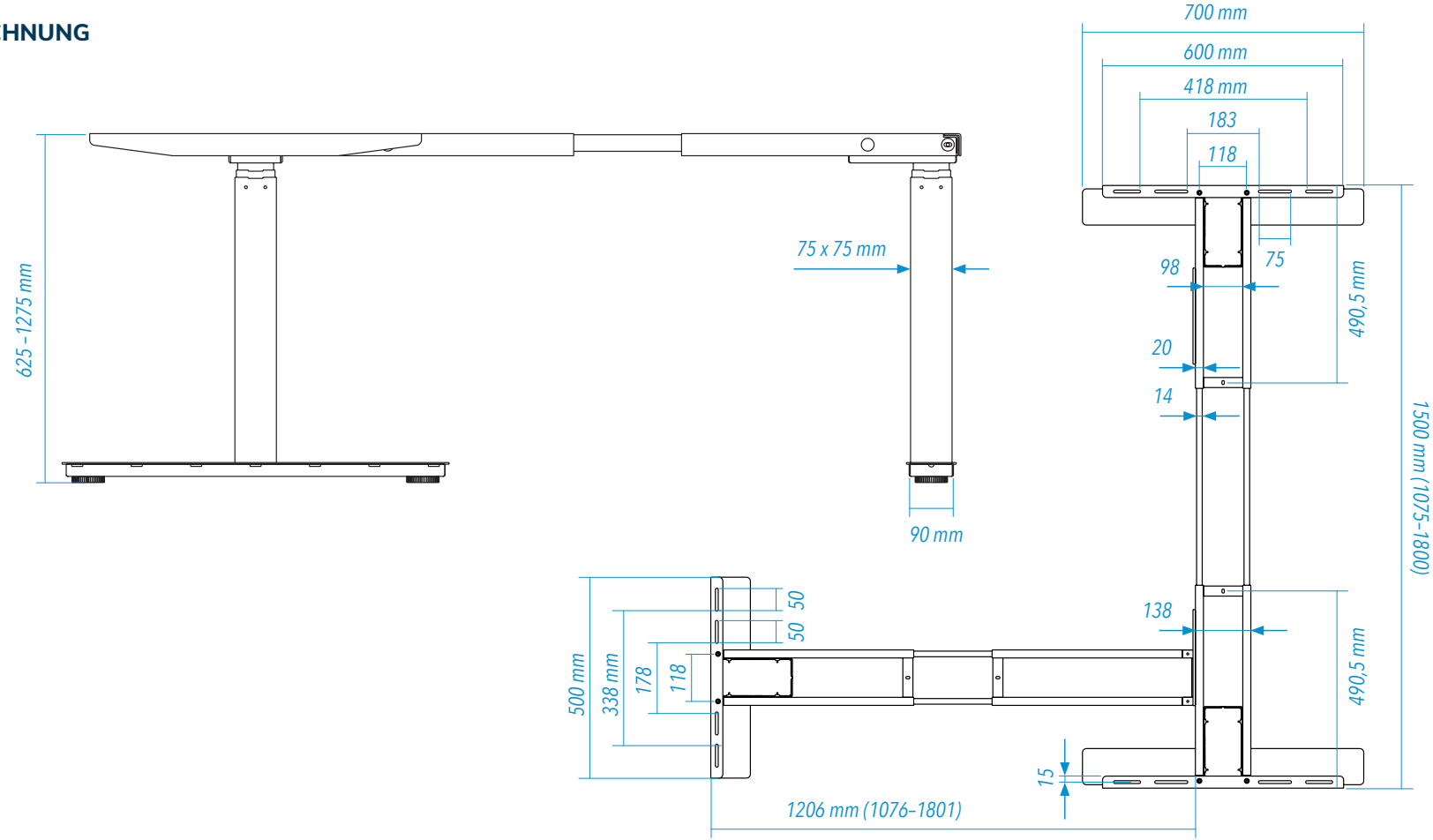

ergoni
work in balance

ECK 90

Mehr zum PRODUKT

HANDSCHALTUNG

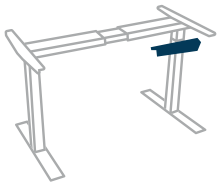

C1

C3*

PLATTENTRÄGER

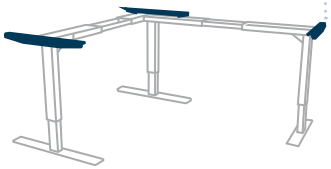

50 cm

60 cm

TISCHFÜSSE

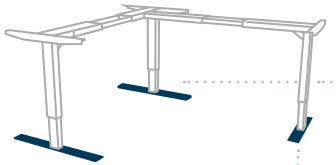

90 cm*

70 cm

50 cm

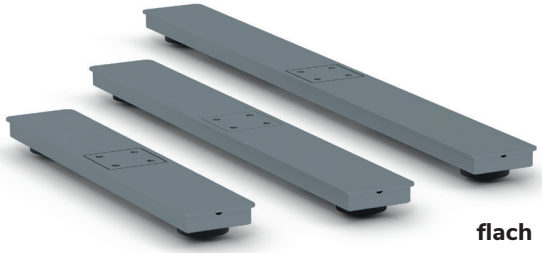

flach

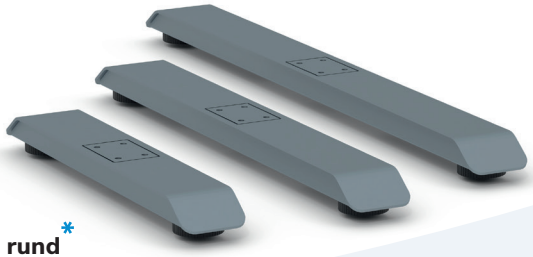

rund*

* Gegen Aufpreis möglich.

ergoni.de

ERGONOMIE-BERATUNG

Bei Fragen oder für eine ausführliche Beratung kontaktieren Sie uns gerne direkt unter:

07627 5559 987 oder **0157 30816 987** per E-Mail **info@ergoni.de**

ergoni work in balance