DUO

6 JAHRE GARANTIE

HÖCHENVERSTELLBEREICH
62,5 –127,5 cm

BREITENVERSTELLBEREICH
jeweils 108 –180 cm

IDEALE TISCHPLATTENBREITE
je 110 –200 cm

IDEALE TISCHPLATTENTIEFE
je 60 –80 cm

DYNAMISCHE NUTZLAST
jeweils 80 kg

ANZAHL MOTOREN
jeweils 2 leise Motoren

GERÄUSCHPEGEL MOTOR
max. 45 db

HEBEGESCHWINDIGKEIT
40 mm pro Sekunde

ANTIKOLLISION
Ja

ELEKTRISCHE EINGANGSLEISTUNG
110-230 V

ANZAHL PAKTE
2 Pakete

MAßE PAKETE
108 x 38 x 24 cm / 108 x 38 x 24 cm

GEWICHT PAKETE
33 kg + 33 kg

LIEFERUMFANG
Holzschrauben, Kabelbefestigungen, verstellbare Nivelliergleiter

FARBAUSWAHL

weiß-matt
RAL 9010

grau-aluminium
RAL 9006

schwarz-matt
RAL 9005

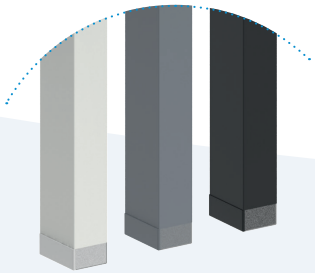

ergoni
work in balance

DUO

6 JAHRE GARANTIE

TECHNISCHE ZEICHNUNG

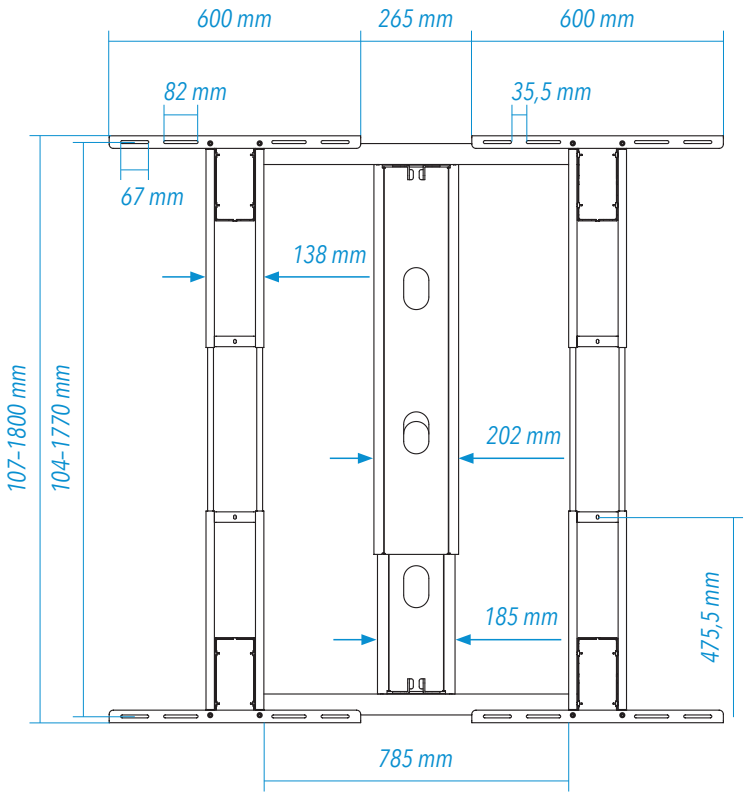

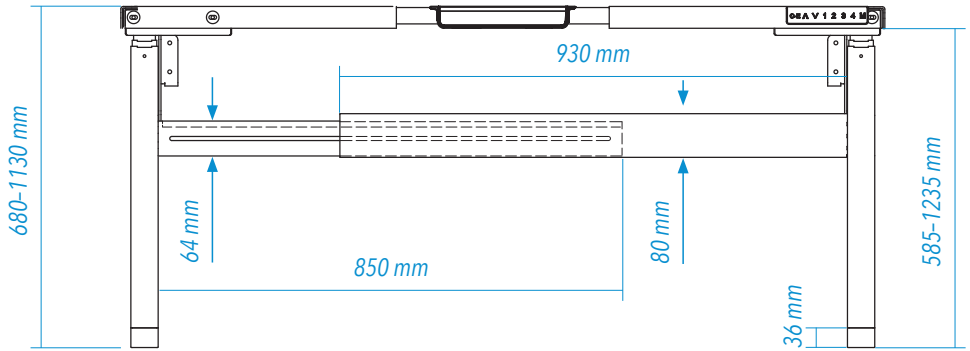

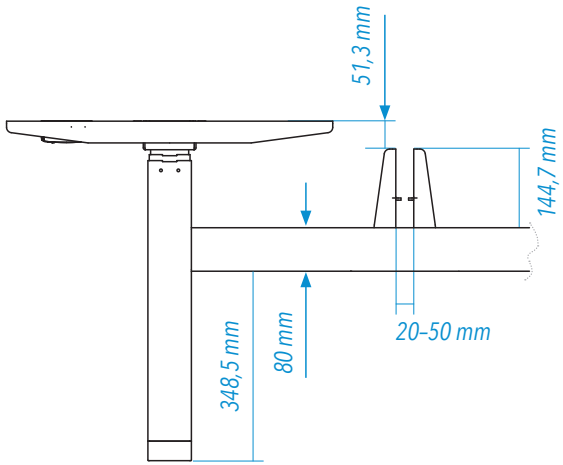

ergoni
work in balance

DUO

Mehr zum PRODUKT

HANDSCHALTUNG

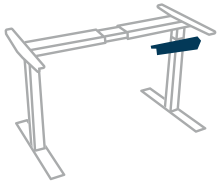

PLATTENTRÄGER

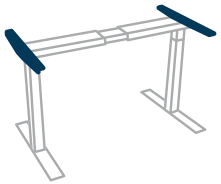

50 cm *

60 cm

* Gegen Aufpreis möglich.

ergoni.de

ERGONOMIE-BERATUNG

Bei Fragen oder für eine ausführliche Beratung kontaktieren Sie uns gerne direkt unter:

07627 5559 987 oder **0157 30816 987** per E-Mail **info@ergoni.de**

ergoni work in balance